군번 GROUP NO.	품번 ITEM	품 명 DESCRIPTION	사 양 SPEC	도 면 번 호 DWG NO.	-	품번 및 군번	중량 . 길이 폭 x 길이	표 면 처 리 S/TREATMENT
1	1	BRACKET	SPCC,t2					PAINTING
4	2	BLIND NUT	M3					

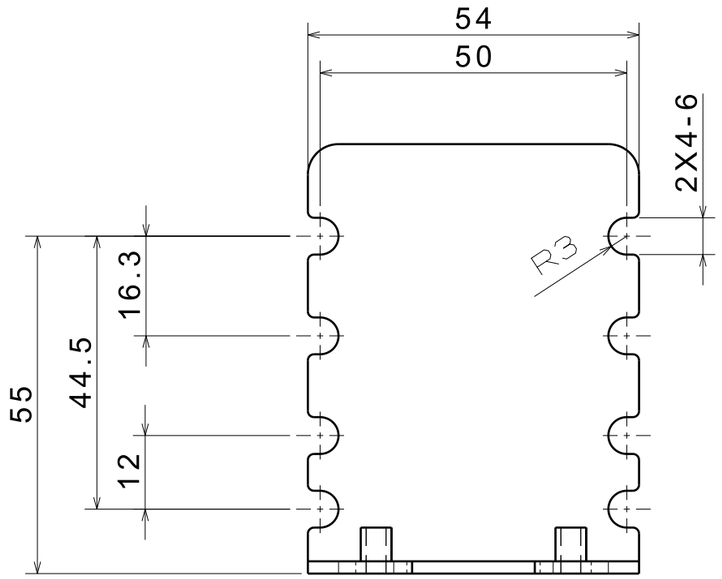

Front view
Scale: 1:1

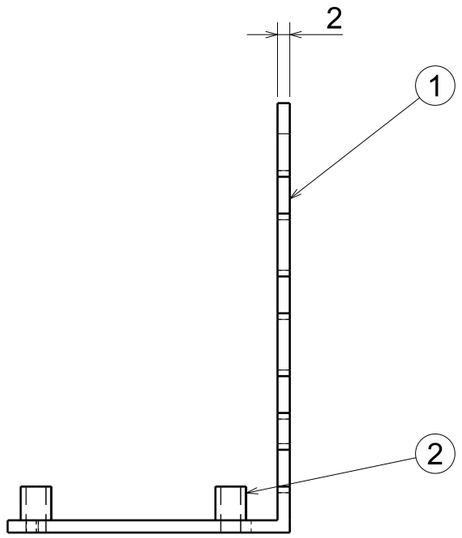

Right view
Scale: 1:1

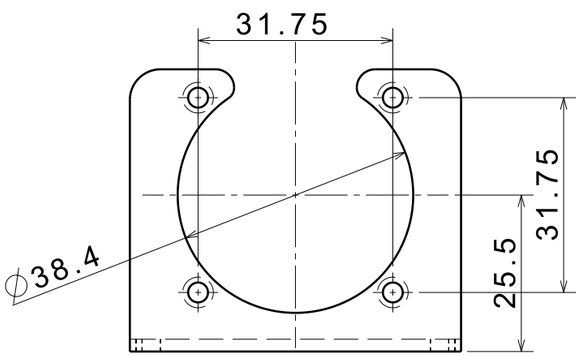

Bottom view
Scale: 1:1

개정 CHANGE

GENERAL TOLERANCE (WMS-C-40201)

DIMENSION	WELDING	MACHING
0.5 ~ >6mm	±0.3	±0.1
6 ~ >30mm	±0.5	±0.2
30 ~ >120mm	±0.8	±0.3
120 ~ >400mm	±1.2	±0.5
400 ~ >1000mm	±2.0	±0.8
1000 ~ >2000mm	±3.0	±1.2
2000 ~ >4000mm	±4.0	±2.0
4000 ~ >5000mm	±5.0	±3.0
5000 ~ >8000mm	±7.0	±5.0
8000 ~ >12500mm	±9.0	±7.0
12500 ~ >22400mm	±12.0	±9.0

DIMENSION	CASTING
~ >120mm	±2.0
120 ~ >315mm	±2.5
315 ~ >630mm	±3.5
630 ~ >1250mm	±5.0
1250 ~ >2500mm	±7.0
2500 ~ >5000mm	±10.0

설계MEMO

금차 적용기준 : WMS C 40201

DIM. IN mm	작성일 DATE	2013.01.22	승인 APPROVED
척도 SCALE	작성 DRAWN	B.H.KANG	B.J.JONE
1 / 1	설계 DESIGNED	-	
	검토 CHECKED	J.Y.LEE	

WOOJIN Industrial Systems Co., Ltd.

DENVER RTD FASTRACKS

SDI CN BRACKET

R1D000XXX